1.6. КОРРОЗИОННОСТОЙКИЕ С ТРУБЧАТОЙ ПРУЖИНОЙ

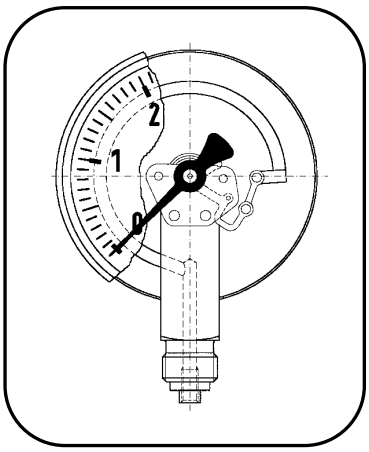

Назначение
Предназначены для измерения избыточного и/или вакуумметрического давления агрессивных некристаллизующихся сред (жидкостей, газов); при наполнении корпуса - в условиях повышенных вибраций и пульсаций

Диаметр корпуса, мм
40, 50, 63

Класс точности
Ø 40, 50мм - 2,5
Ø 63мм - 1,5

Диапазоны измерения, МПа
• МП – от 0 до 0,1/ 0,16/ 0,25/ 0,4/ 0,6/ 1,0/ 1,6/ 2,5/ 4/ 6/ 10/ 16/ 25/ 40/ 60
• МВП – от -0,1 до 0,06/ 0,15/ 0,3/ 0,5/ 0,9/ 1,5/ 2,4
• ВП – от -0,1 до 0

Исполнение корпус-штуцер
МП40 (50, 63) НЛН – радиальное,
МП40 (50, 63) НЛН/Т - центрально-осевое,
МП50 (63) НЛН/ТФп - центрально-осевое с передним фланцем,
МП50 (63) НЛН/ТСк - центрально-осевое со скобой

Штуцер
сталь нержавеющая,
Ø 40мм - М10х1,0 (по умолчанию), G1/8” - □12
Ø 50, 63мм - М12х1,5 (по умолчанию), G1/4” - □12

Измерительный элемент
сталь нержавеющая,
≤ 6,0 МПа - пружина Бурдона
> 6,0 МПа - многовитковая пружина

Механизм
сталь нержавеющая

Циферблат
алюминиевый сплав, белый, шкала черная

Корпус
сталь нержавеющая

Стекло
пластик

Обечайка
сталь нержавеющая, завальцовка

Степень защиты
IP65

Наполнение
глицерин – Ву, силикон - ВуСл

ОПЦИИ
- Специальная шкала (бар)
- Индивидуальный номер

Пример оформления заказа
Манометр показывающий (**МП**), диаметром корпуса 50мм (**50**) из нержавеющей стали (**Н**), с завальцованной обечайкой (**Л**), коррозионностойкий (**Н),** пределом измерения 100 бар (**100бар**), присоединительной резьбой штуцера G1/4 (**G1/4**):
Манометр МП50НЛН-100бар-G1/4

1.6. КОРРОЗИОННОСТОЙКИЕ С ТРУБЧАТОЙ ПРУЖИНОЙ

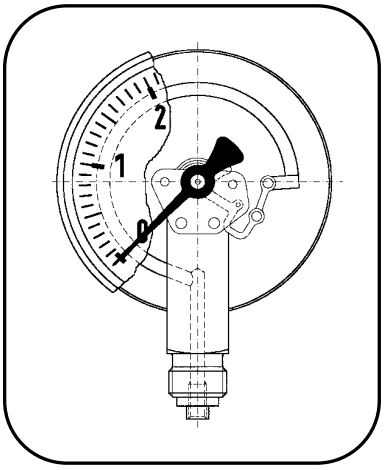

Назначение
Предназначены для измерения избыточного и/или вакуумметрического давления агрессивных некристаллизующихся сред (жидкостей, газов); при наполнении корпуса - в условиях повышенных вибраций и пульсаций

Диаметр корпуса, мм
63

Класс точности
1,5

Диапазоны измерения, МПа
• МП – от 0 до 0,1/ 0,16/ 0,25/ 0,4/ 0,6/ 1,0/ 1,6/ 2,5/ 4/ 6/ 10/ 16/ 25/ 40/ 60/ 100
• ВП – от -0,1 до 0

Исполнение корпус-штуцер
МП63НН – **радиальное**
МП63НН/Т – **центрально-осевое**:
МП63НН/ТФп – с передним фланцем
МП63НН/ТФз – с задним фланцем
МП63НН/ТСк – со скобой

Штуцер
сталь нержавеющая,
М12х1,5 (по умолчанию), G1/4 - □12

Измерительный элемент
сталь нержавеющая,
≤ 6,0 МПа - пружина Бурдона
> 6,0 МПа - многовитковая пружина

Механизм
сталь нержавеющая

Циферблат
алюминиевый сплав, белый, шкала черная

Корпус
сталь нержавеющая

Стекло
пластик

Обечайка
сталь нержавеющая, байонет (резьба)

Степень защиты
IP65

Наполнение
глицерин – Ву, силикон - ВуСл

ОПЦИИ
- Индивидуальный номер
- Кислородное исполнение - O_2
- Специальная шкала (черта, бар)

Пример оформления заказа
Манометр показывающий (**МП**), диаметром корпуса 63мм (**63**) из нержавеющей стали (**Н**), коррозионностойкий (**Н**), с центрально-осевым расположением штуцера (**Т**) и передним фланцем (**Фп**), пределом измерения 0,25МПа (**0,25МПа**), присоединительной резьбой штуцера М12х1,5:
Манометр МП63НН/ТФп-0,25МПа

1.6. КОРРОЗИОННОСТОЙКИЕ С ТРУБЧАТОЙ ПРУЖИНОЙ

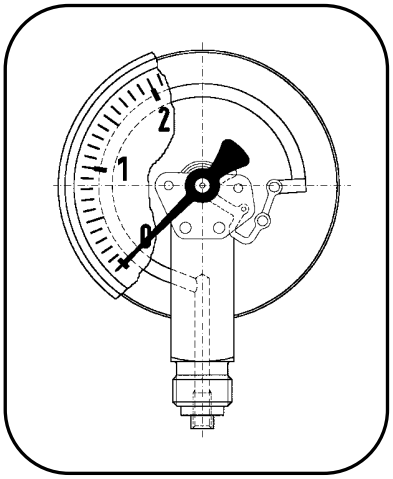

Назначение
Предназначены для измерения избыточного и/или вакуумметрического давления агрессивных некристаллизующихся сред (жидкостей, газов); при наполнении корпуса - в условиях повышенных вибраций и пульсаций

Диаметр корпуса, мм
100

Класс точности
1,0

Диапазоны измерения, МПа
• МП – от 0 до 0,1/ 0,16/ 0,25/ 0,4/ 0,6/ 1,0/ 1,6/ 2,5/ 4/ 6/ 10/ 16/ 25/ 40/ 60/ 100/ 160
• МВП – от -0,1 до 0,06/ 0,15/ 0,3/ 0,5/ 0,9/ 1,5/ 2,4
• ВП – от -0,1 до 0

Исполнение корпус-штуцер
МП100НН - **радиальное**:
МП100НН/РФп – с передним фланцем
МП100НН/РФз - с задним фланцем
МП100НН/РСк - со скобой
МП100НН/Т – **центрально-осевое**:
МП100НН/ТФп - с передним фланцем
МП100НН/ТФз - с задним фланцем
МП100НН/ТСк – со скобой

Штуцер
сталь нержавеющая,
М20х1,5 (по умолчанию), G1/2 - □22

Измерительный элемент
сталь нержавеющая,
≤ 6,0 МПа - пружина Бурдона
> 6,0 МПа - многовитковая пружина

Механизм
сталь нержавеющая

Циферблат
алюминиевый сплав, белый, шкала черная

Корпус
сталь нержавеющая

Стекло
многослойное безопасное

Обечайка
сталь нержавеющая, байонет (резьба)

Степень защиты
IP65

Наполнение
глицерин – Ву, силикон - ВуСл

ОПЦИИ
- Индивидуальный номер
- Кислородное исполнение - O_2
- Специальная шкала (черта, кгс/см^2, бар)
- Стрелки min/max давления
- Исполнение для $T_{окр}$= -60 ^oC
- Исполнение для $T_{изм}$= +300 ^oC (IP54)

Пример оформления заказа
Манометр показывающий (**МП**), диаметром корпуса 100мм (**100**) из нержавеющей стали (**Н**), коррозионностойкий (**Н**), с радиальным штуцером и скобой (**РСк**), пределом измерения 1,0МПа (**1,0МПа**), присоединительной резьбой штуцера М20х1,5:
Манометр МП100НН/РСк-1,0МПа

1.6. КОРРОЗИОННОСТОЙКИЕ С ТРУБЧАТОЙ ПРУЖИНОЙ

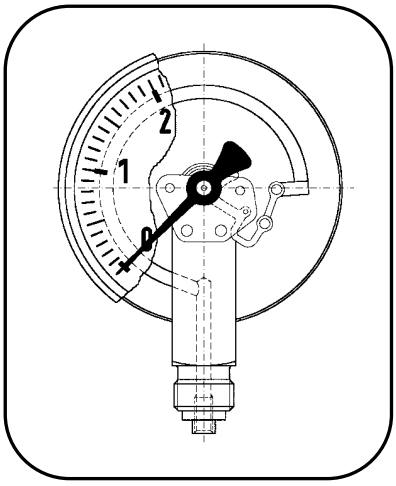

Назначение
Предназначены для измерения избыточного и/или вакуумметрического давления агрессивных некристаллизующихся сред (жидкостей, газов); при наполнении корпуса - в условиях повышенных вибраций и пульсаций

Диаметр корпуса, мм
160

Класс точности
1,0

Диапазоны измерения, МПа
• МП – от 0 до 0,1/ 0,16/ 0,25/ 0,4/ 0,6/ 1,0/ 1,6/ 2,5/ 4/ 6/ 10/ 16/ 25/ 40/ 60/ 100/ 160
• МВП – от -0,1 до 0,06/ 0,15/ 0,3/ 0,5/ 0,9/ 1,5/ 2,4
• ВП – от -0,1 до 0

Исполнение корпус-штуцер
МП160НН - **радиальное**:
МП160НН/РФп – с передним фланцем
МП160НН/РФз - с задним фланцем
МП160НН/РСк - со скобой
МП160НН/Т – **центрально-осевое**:
МП160НН/ТФп - с передним фланцем
МП160НН/ТФз - с задним фланцем
МП160НН/ТСк – со скобой

Штуцер
сталь нержавеющая,
М20х1,5 (по умолчанию), G1/2 - □22

Измерительный элемент
сталь нержавеющая,
≤ 6,0 МПа - пружина Бурдона
> 6,0 МПа - многовитковая пружина

Механизм
сталь нержавеющая

Циферблат
алюминиевый сплав, белый, шкала черная

Корпус
сталь нержавеющая

Стекло
многослойное безопасное

Обечайка
сталь нержавеющая, байонет (резьба)

Степень защиты
IP65

Наполнение
глицерин – Ву, силикон - ВуСл

ОПЦИИ
- Кислородное исполнение - O_2
- Специальная шкала (черта, кгс/см^2, бар)
- Стрелки min/max давления
- Исполнение для $T_{окр}$= -60 ^oC
- Исполнение для $T_{изм}$= +300 ^oC (IP54)

Пример оформления заказа
Манометр показывающий (**МП**), диаметром корпуса 160мм (**160**) из нержавеющей стали (**Н**), коррозионностойкий (**Н**), с центрально-осевым штуцером (**Т**) и фланцем передним (**Фп**), пределом измерения 25МПа (**25МПа**), присоединительной резьбой штуцера G1/2 (**G1/2**):
Манометр МП160НН/ТФп-25МПа-G1/2